# Фильтры кассетные для круглых каналов RCF

## Область применения

Фильтры кассетные предназначены для очистки воздуха в круглых вентиляционных каналах. Температура проходящего воздуха до +70°С.

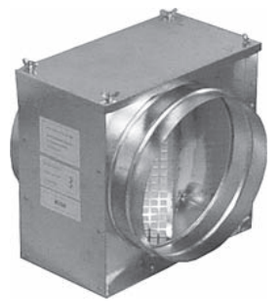

## Конструктивные особенности

Корпус фильтра и крышка изготавливается из стального оцинкованного листа. Фильтрующий материал из синтетического волокна выполнен в виде пластины и имеет класс очистки воздуха - EU 3.

| Типоразмер | А | Б | Д | Масса, кг |
|---|---|---|---|---|
| RCF 100 | 200 | 201 | 100 | 1,25 |
| RCF 125 | 200 | 201 | 125 | 1,52 |
| RCF 160 | 200 | 201 | 160 | 1,81 |
| RCF 200 | 245 | 246 | 200 | 2,36 |
| RCF 250 | 300 | 301 | 250 | 3,04 |
| RCF 315 | 365 | 366 | 315 | 3,94 |
| RCF 355 | 405 | 404 | 355 | 4,52 |

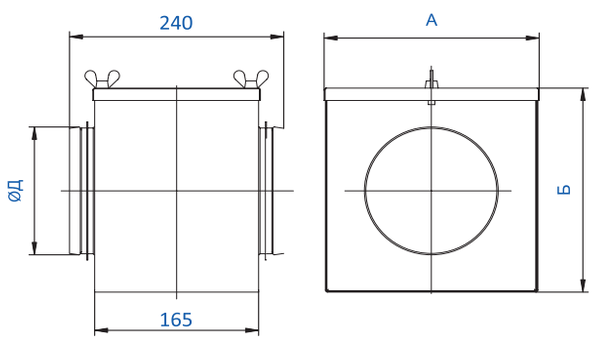


## Аэродинамические характеристики

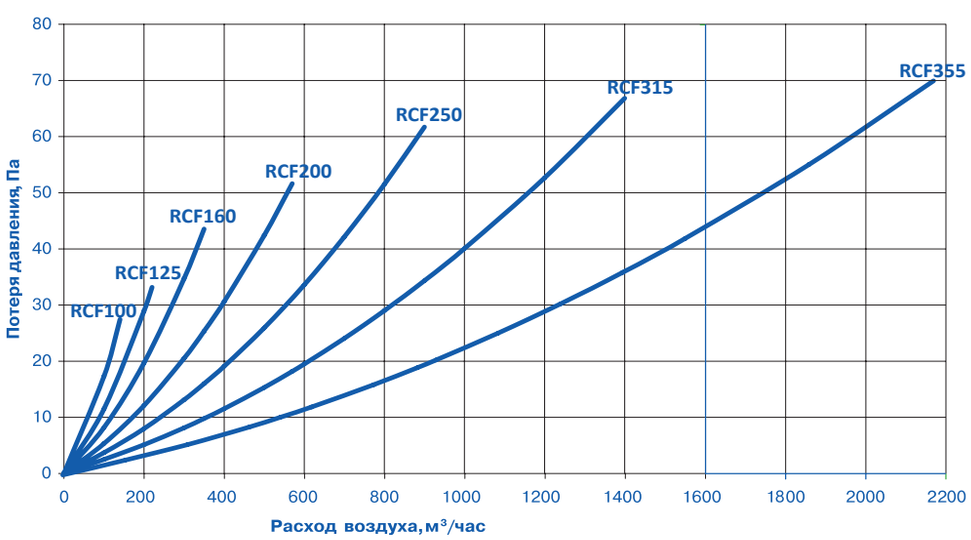


вентиляторы SV
вентиляторы SVB
вентиляторы SVF
вентиляторы SBV
крышные вентиляторы SRV
электрические нагреватели SEH
водяные нагреватели SWH
водяные охладители SWC
прямые охладители SDC
капле-уловители DC
рекуператоры SR
фильтры кассетные SFB
фильтры карманные SCF
заслонки SRC
гибкие вставки SFI
шумо-глушители SMN
вентиляторы круглые RV
электрические нагреватели круглые REH
фильтры круглые RCF
гибкая вставка RFI
шумо-глушители круглые RMN
Элементы автоматики